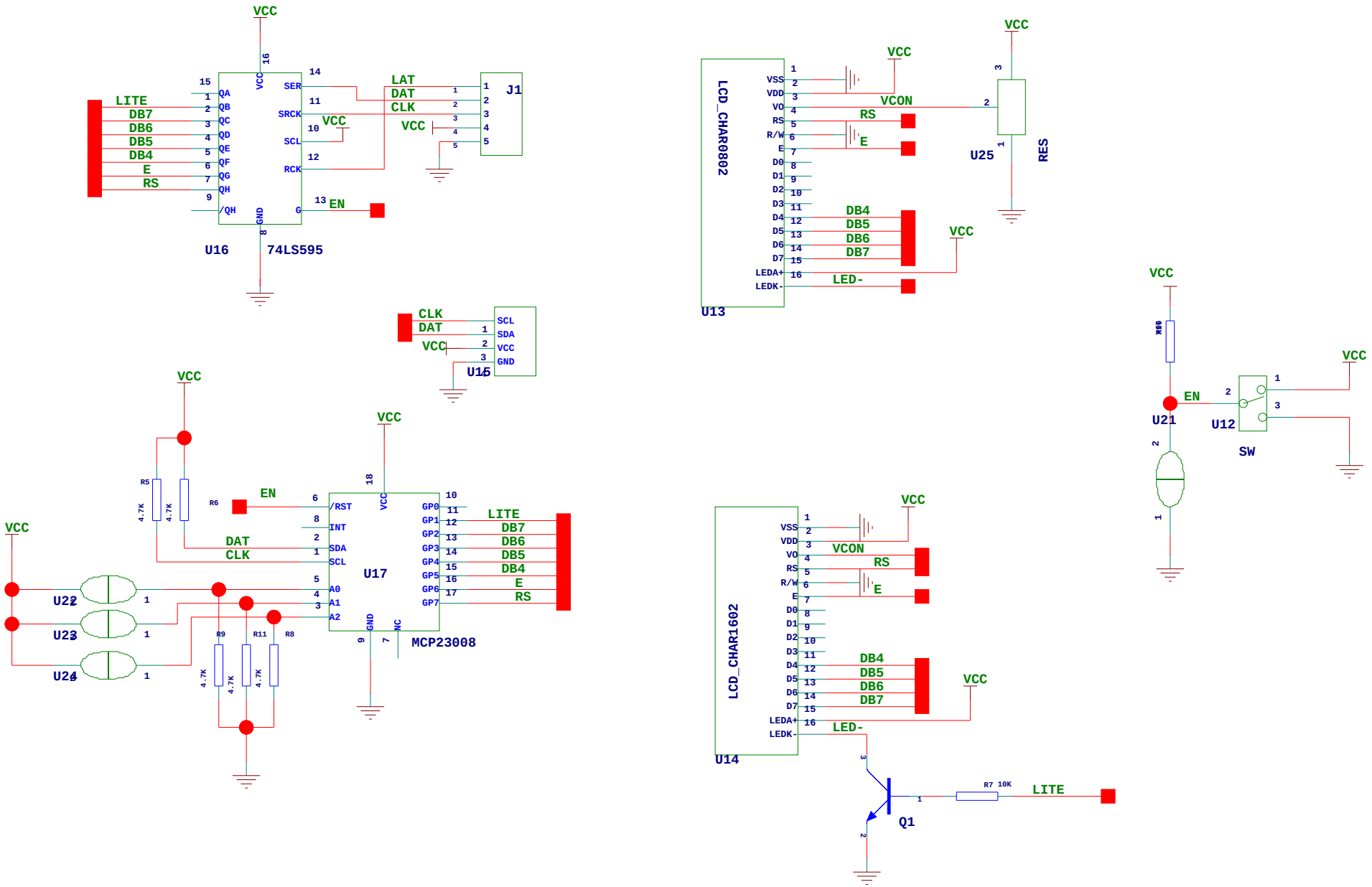
VCC
LITE
DB7
DB6
DB5
DB4
E
RS
QA
QB
QC
QD
QE
QF
QG
QH
/QH
SER
SRCK
SCL
RCK
G
GND
LAT
DAT
CLK
EN
J1
U16
74LS595
LCD_CHAR8802
VSS
VDD
VO
R/W
D0
D1
D2
D3
D4
D5
D6
D7
LEDA+
LEDK-
VCON
LED-
U13
U25
RES
CLK
DAT
SCL
SDA
U15
R5
4.7K
R6
/RST
INT
A0
A1
A2
GP0
GP1
GP2
GP3
GP4
GP5
GP6
GP7
U17
MCP23008
U22
U23
U24
R9
R11
R8
LCD_CHAR1602
U14
R7 10K
Q1
R00
U21
U12
SW